meble matim

nowy wymiar mebli

Martinez

Martinez

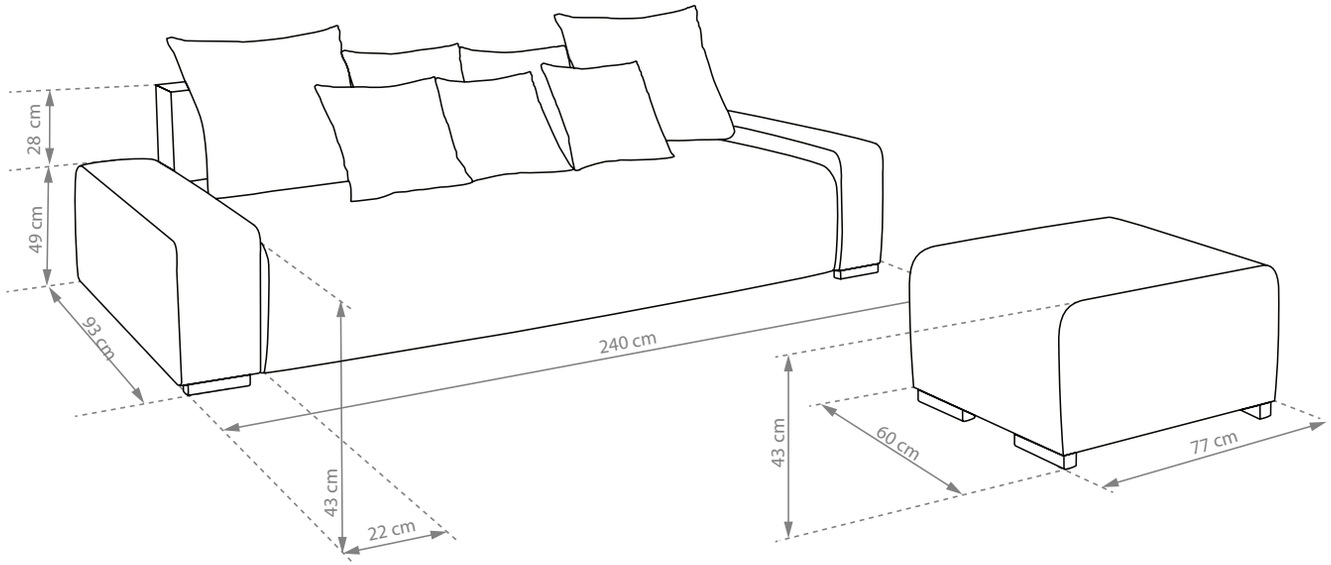

meble matim

maximus

Comodus

harry

Maximus

Sparta

Modele różnią się wymiarami boczków.

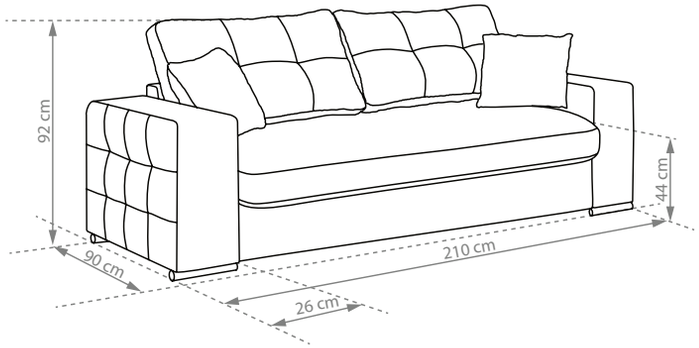

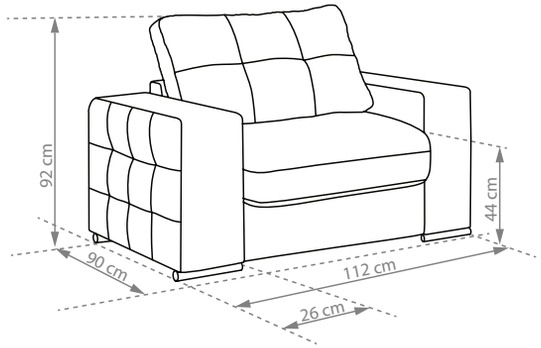

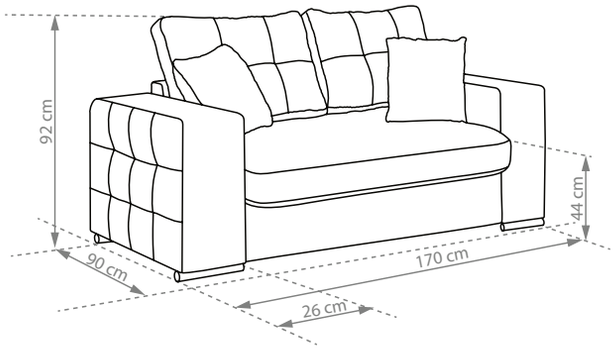

meble matim

jameson

jameson

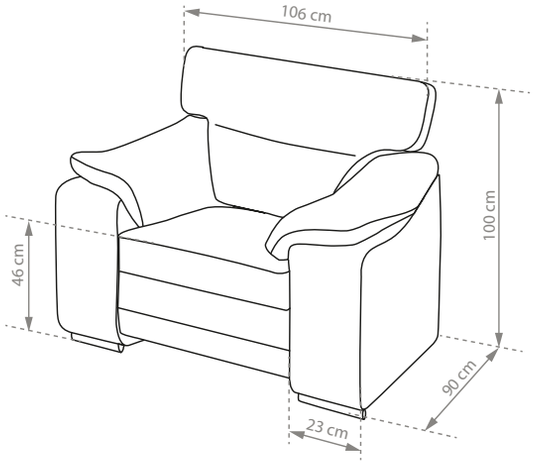

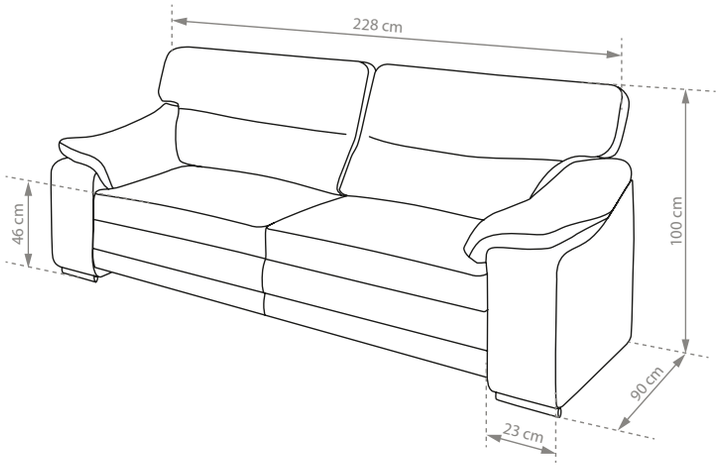

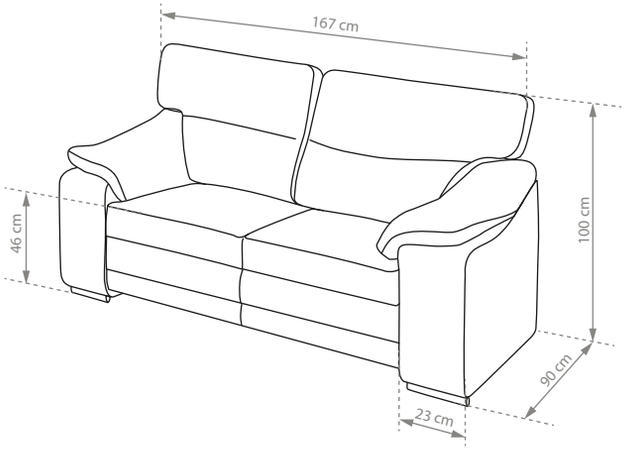

meble matim

ROBERT LONGO — CHARCOAL
jazz

jazz

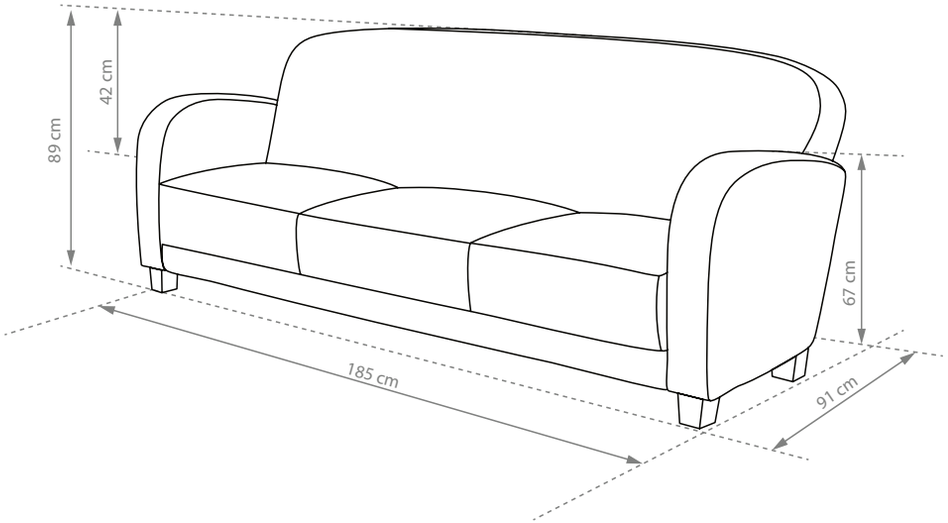

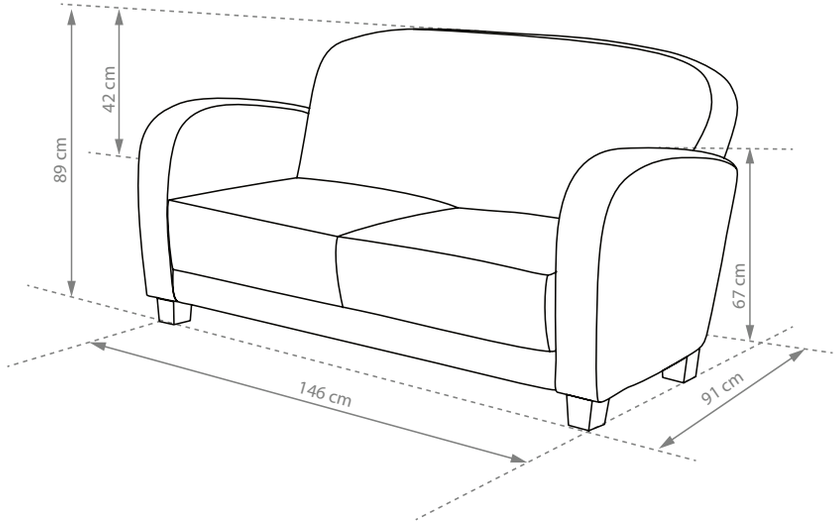

meble matim

Vilno

Vilno

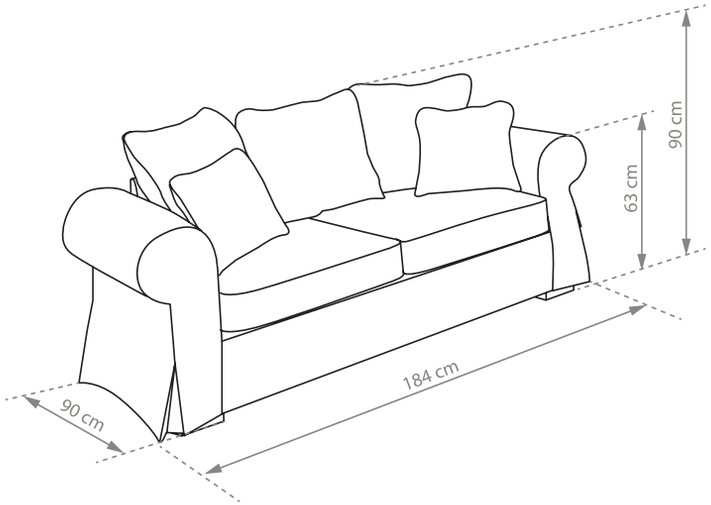

meble matim

Chesterana

Chesterana

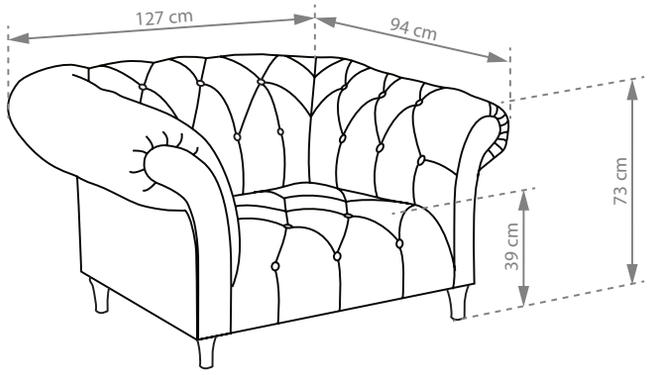

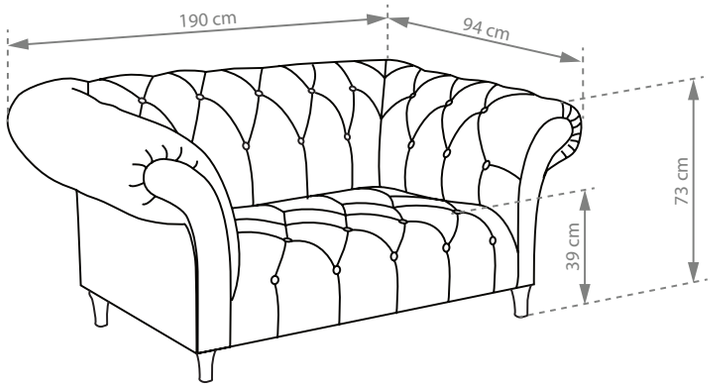

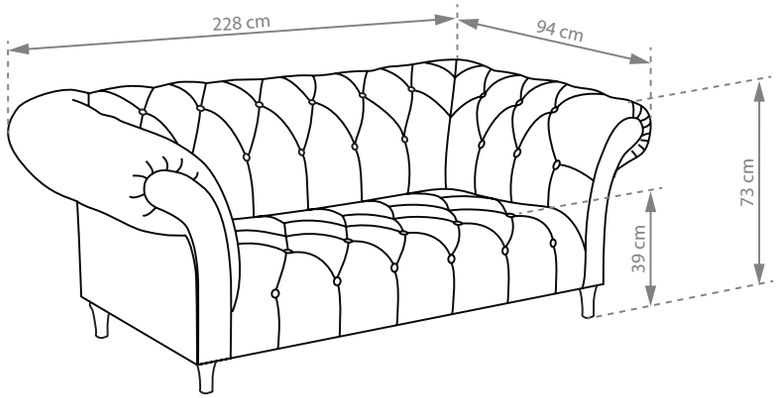

meble matim

Chesterflag

Chesterflag

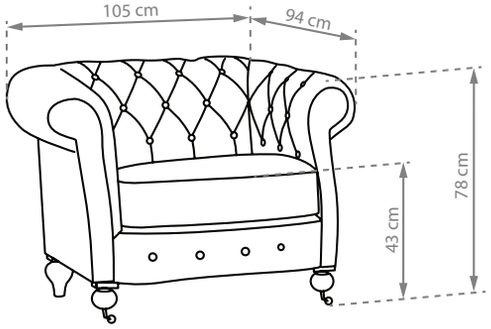

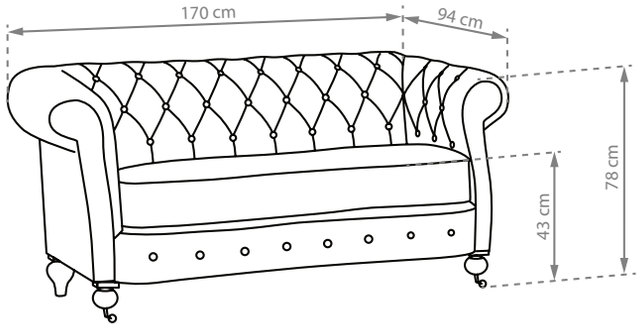

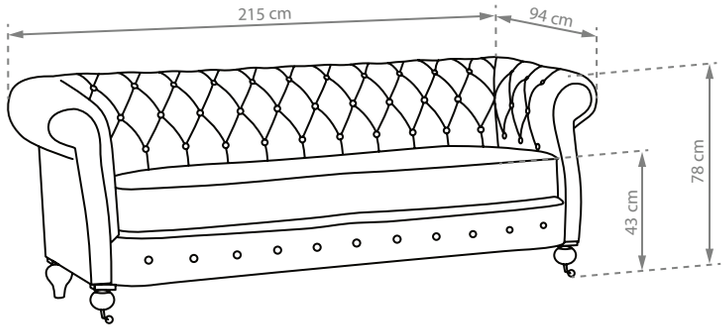

meble matim

Chester

Chester

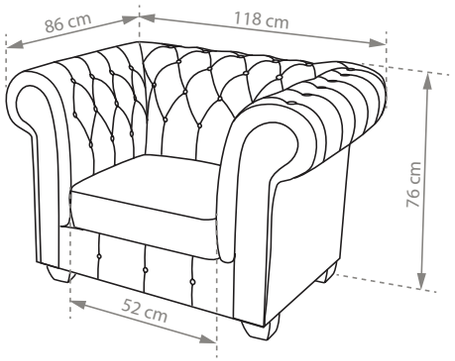

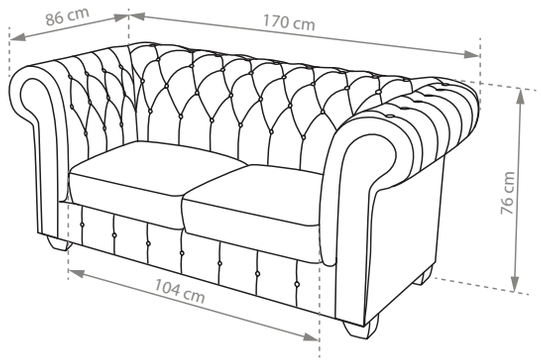

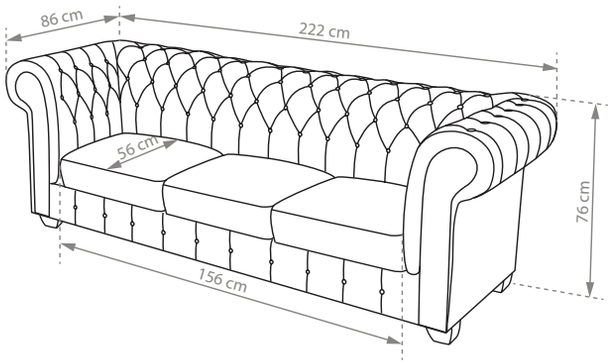

meble matim

tabu

tabu

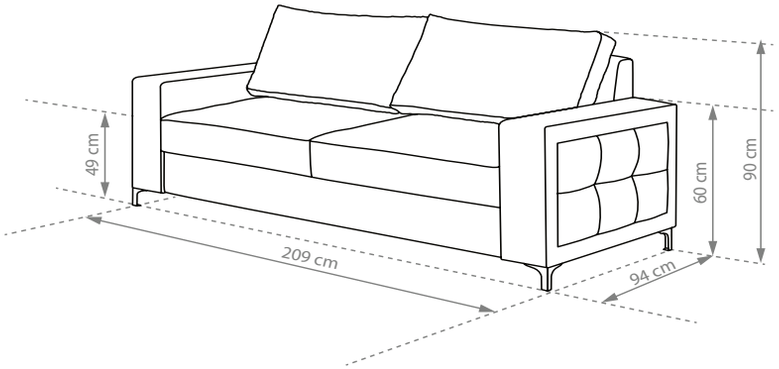

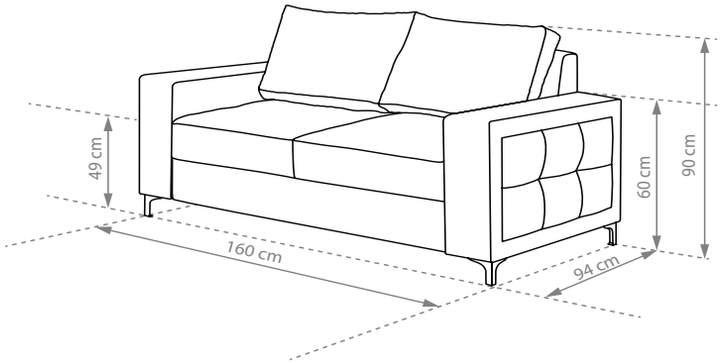

meble matim

boston

boston

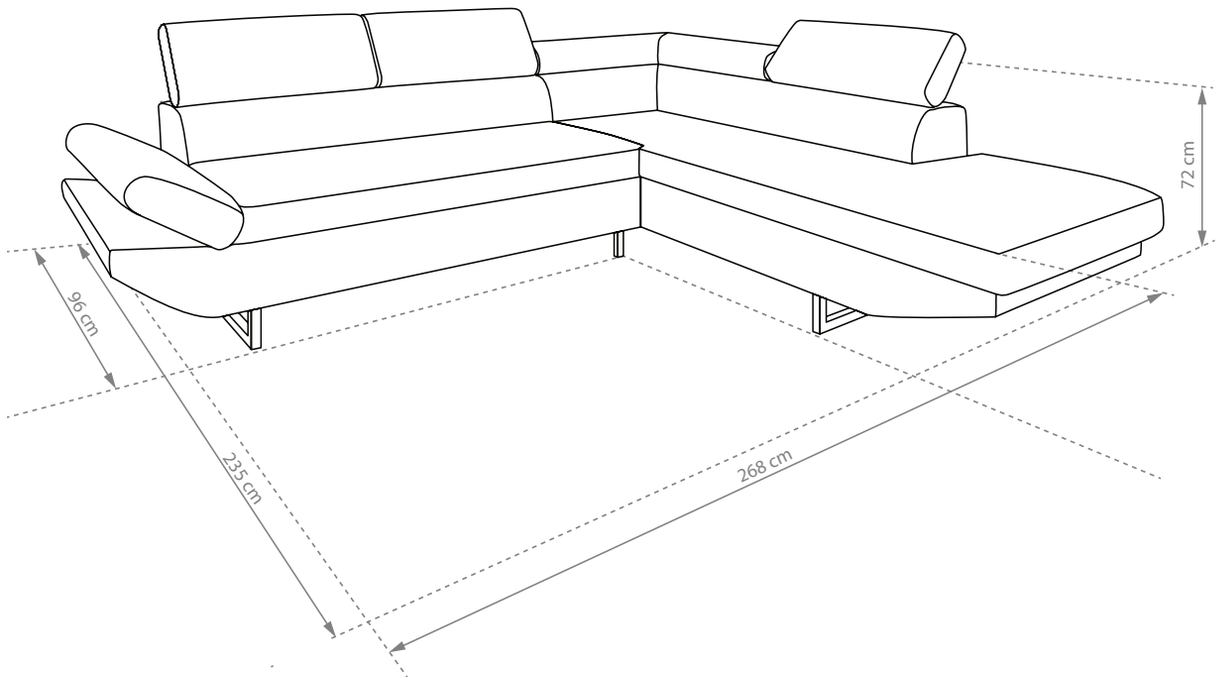

meble matim

bueno

bueno

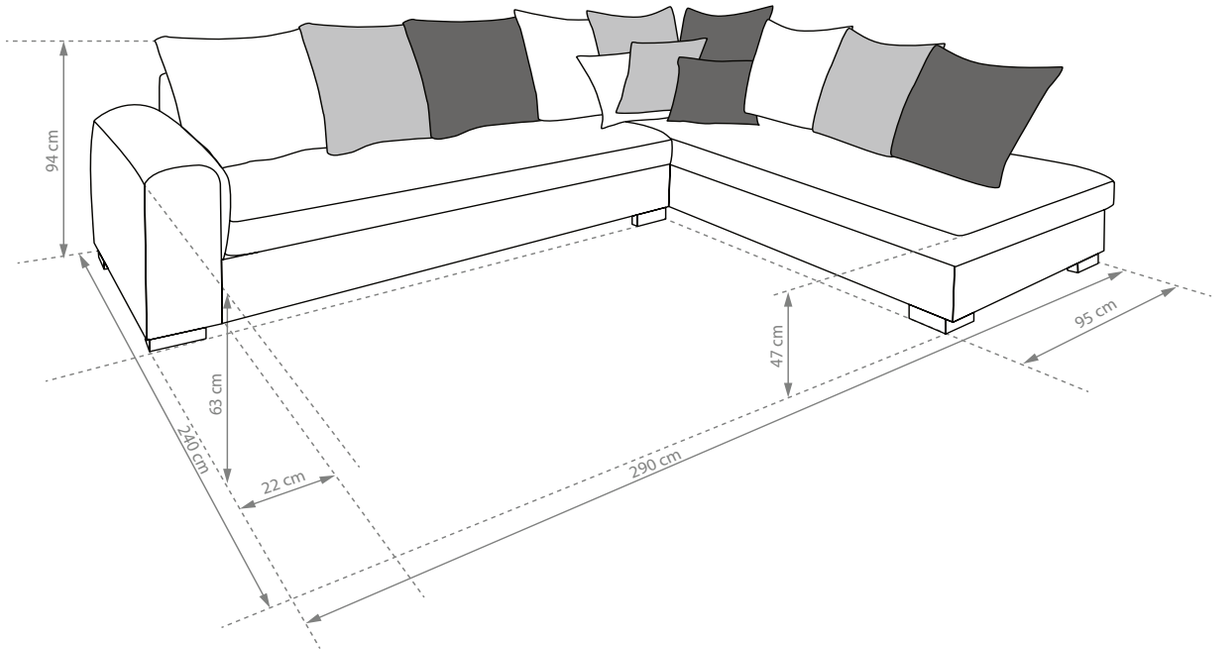

meble matim

bueno
mini

bueno mini

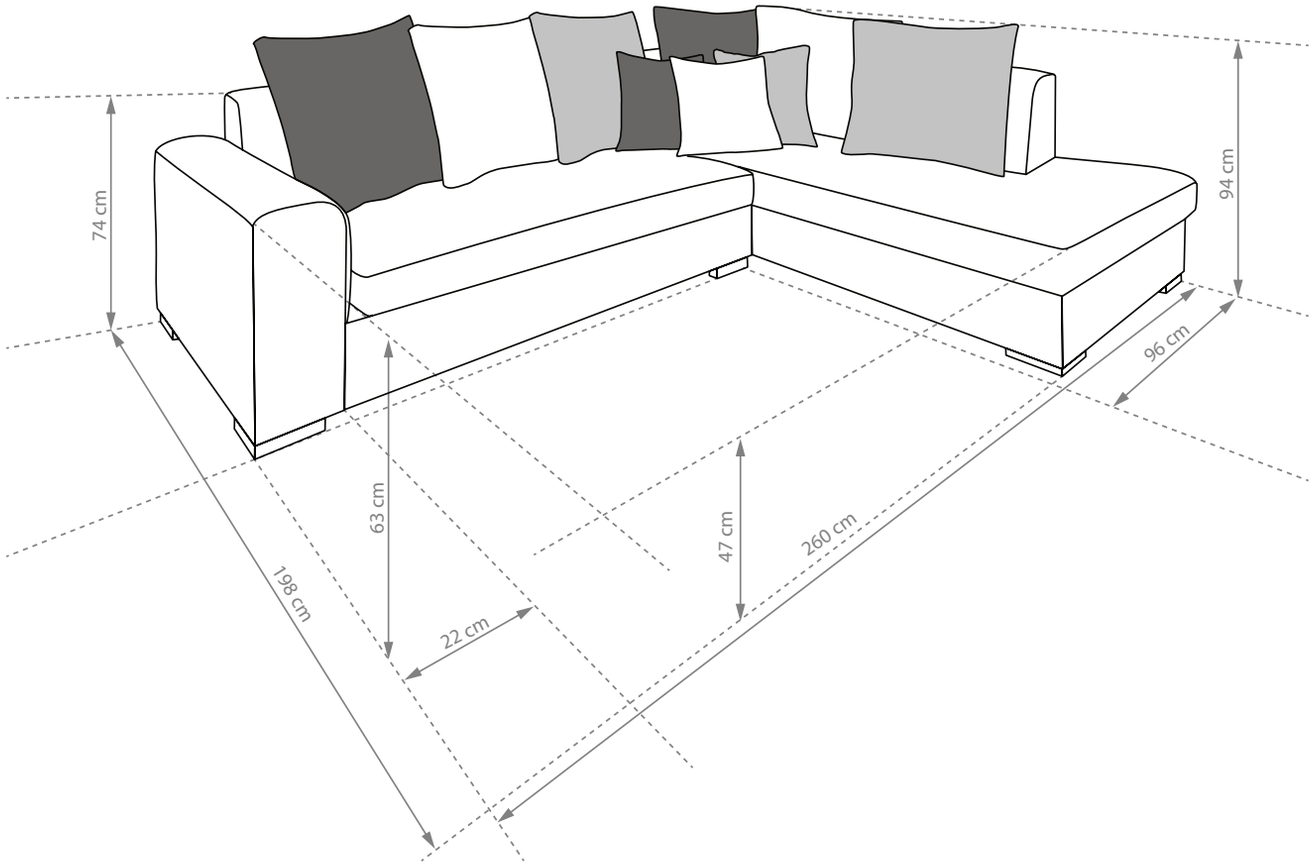

meble matim

Petra

Petra

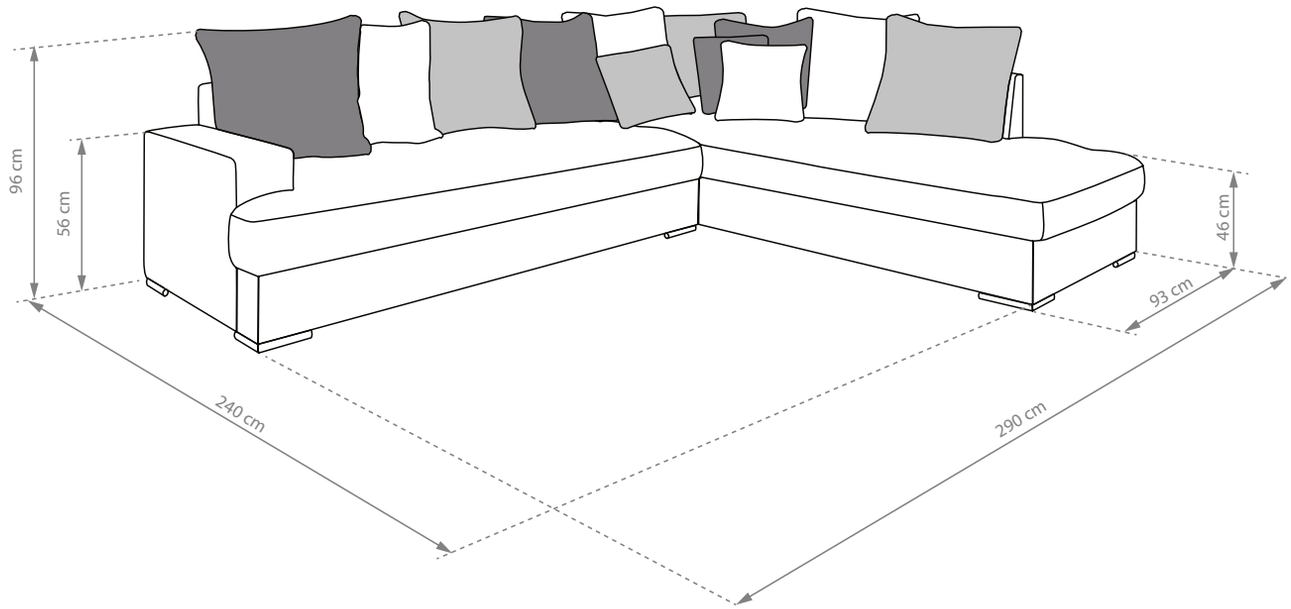

meble matim

YOYO

YOYO

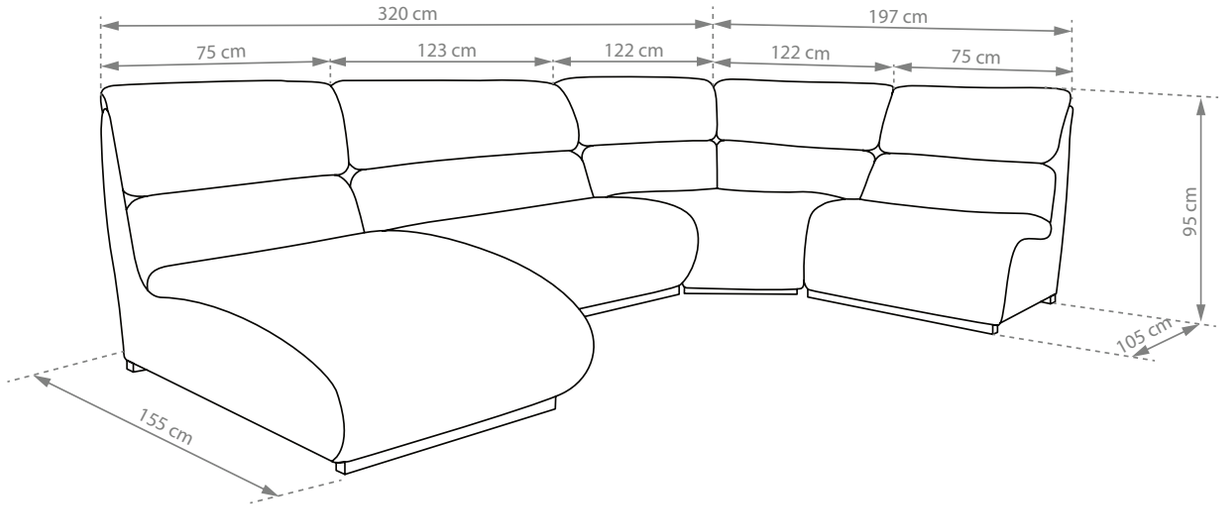

meble matim

Sasazu

Sasazu

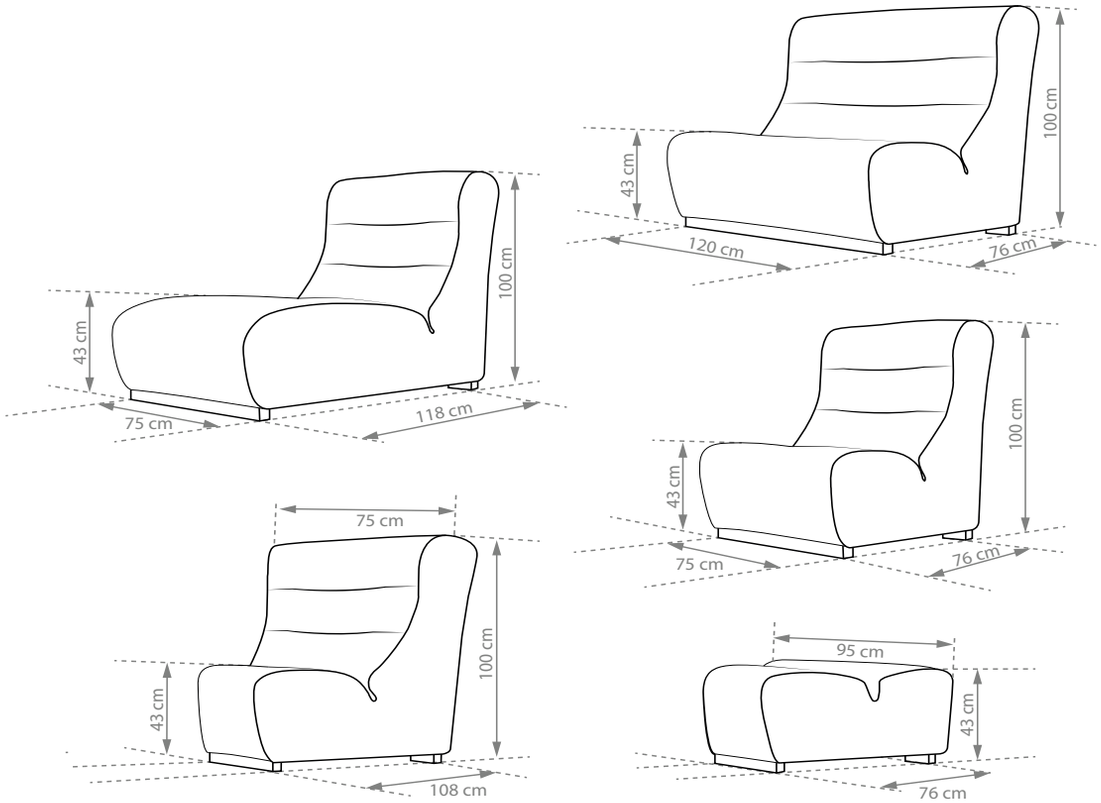

meble matim

napoli

napoli

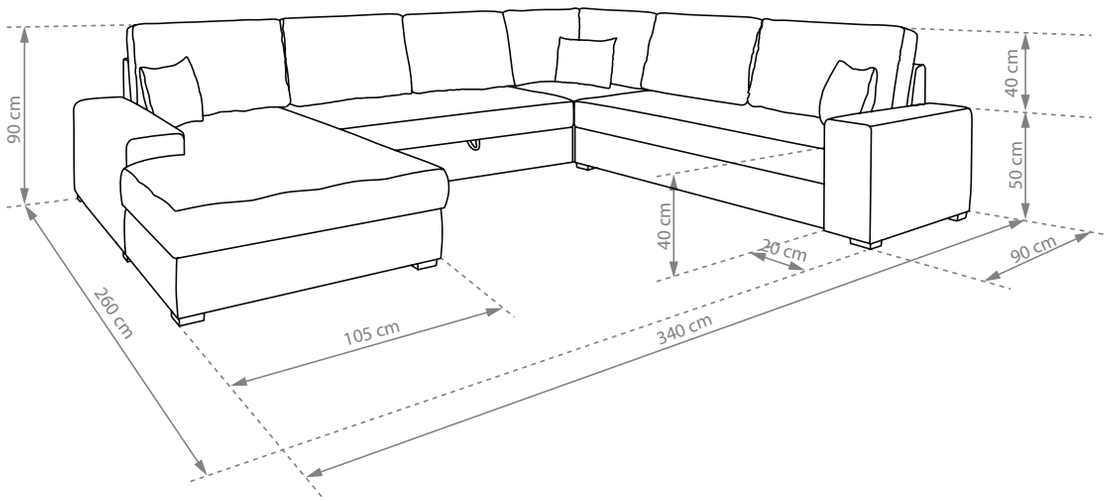

meble matim

Mohito

mohito

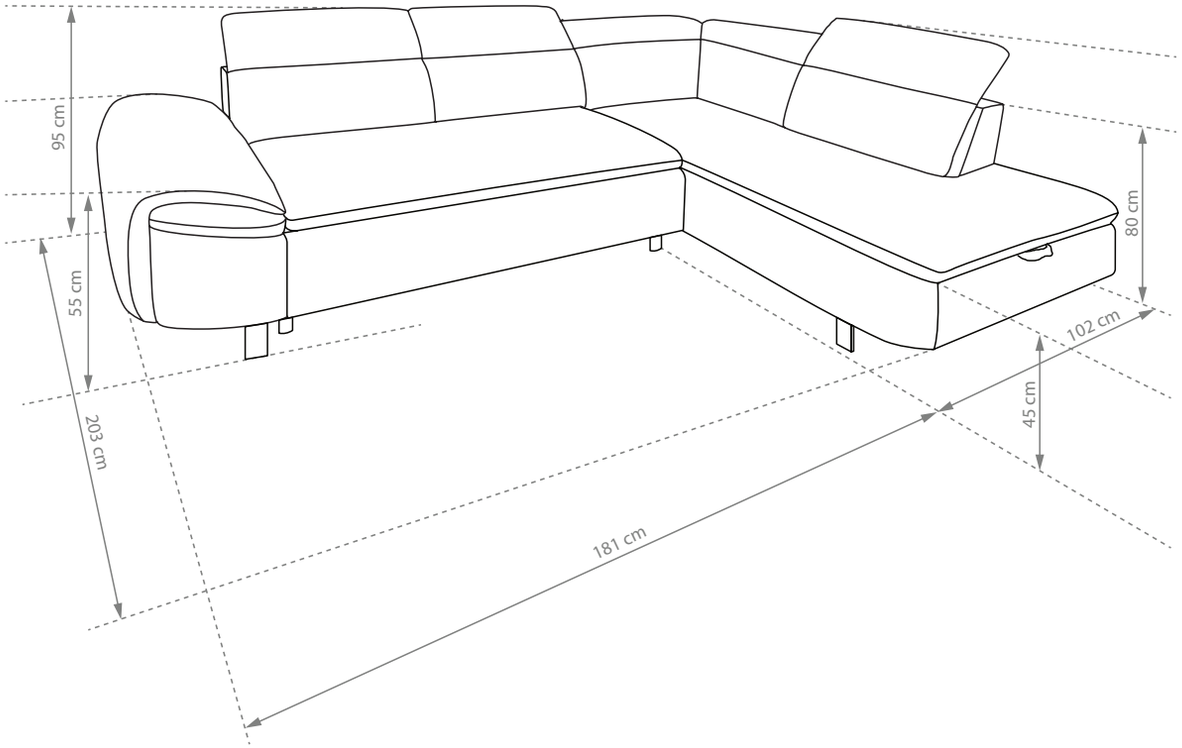

meble matim

Campo

Campo

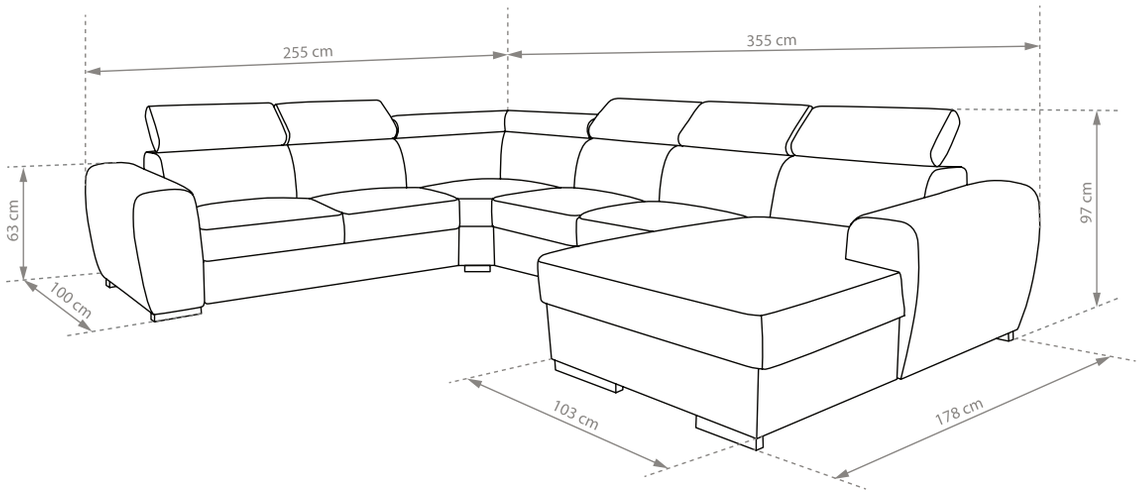

meble matim

guyane

guyane

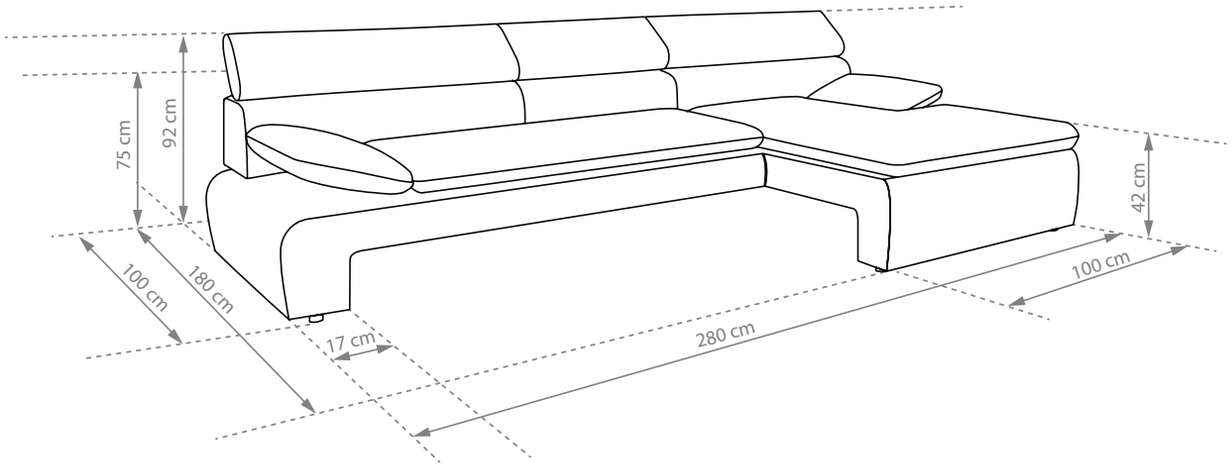

meble matim

harmony

harmony

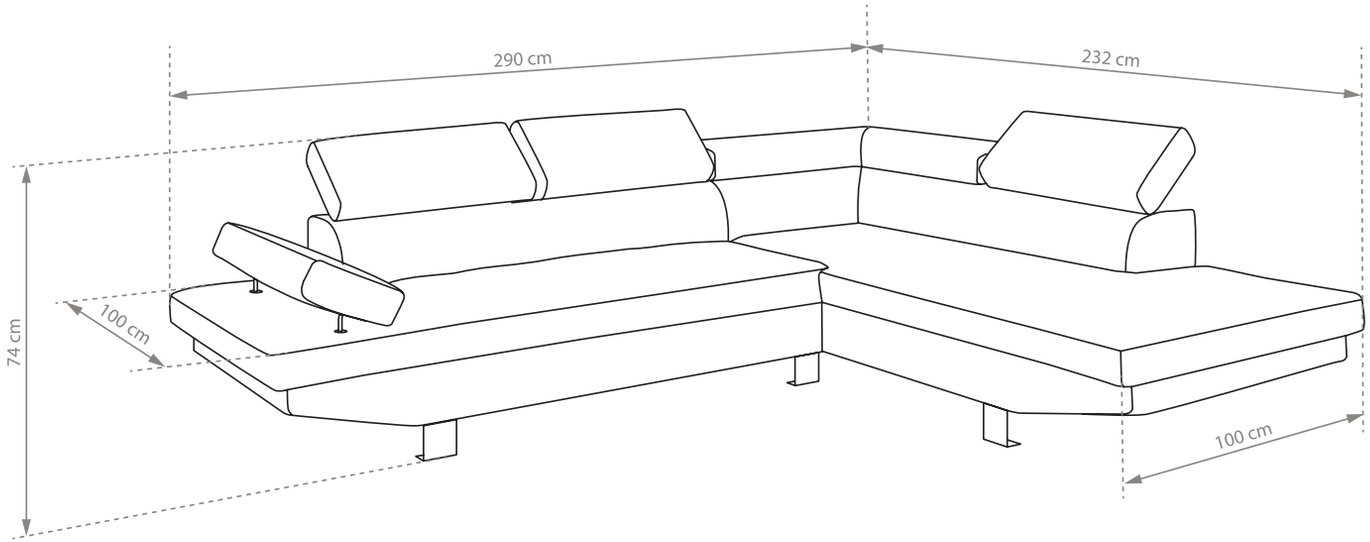

meble matim

lincoln

lincoln

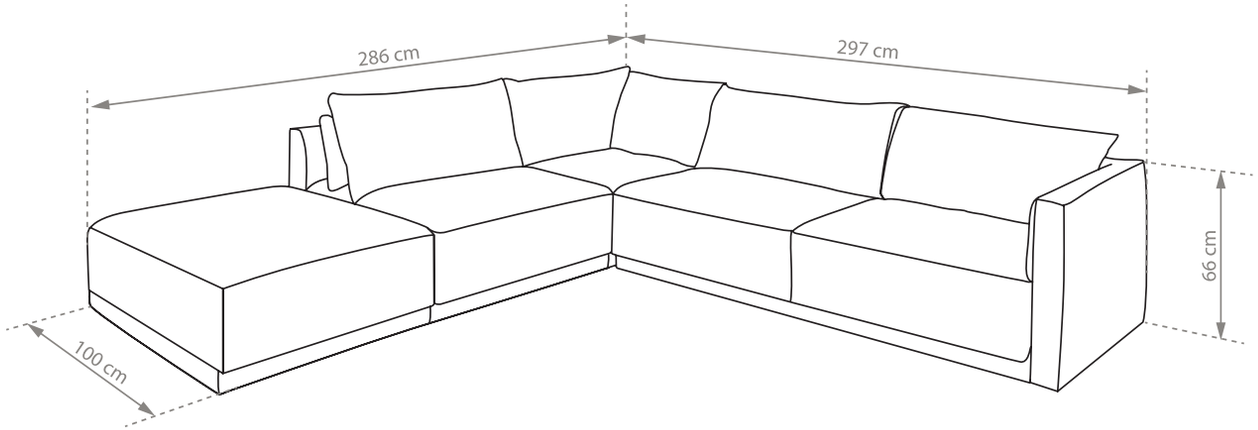

meble matim

inda mini

linda mini

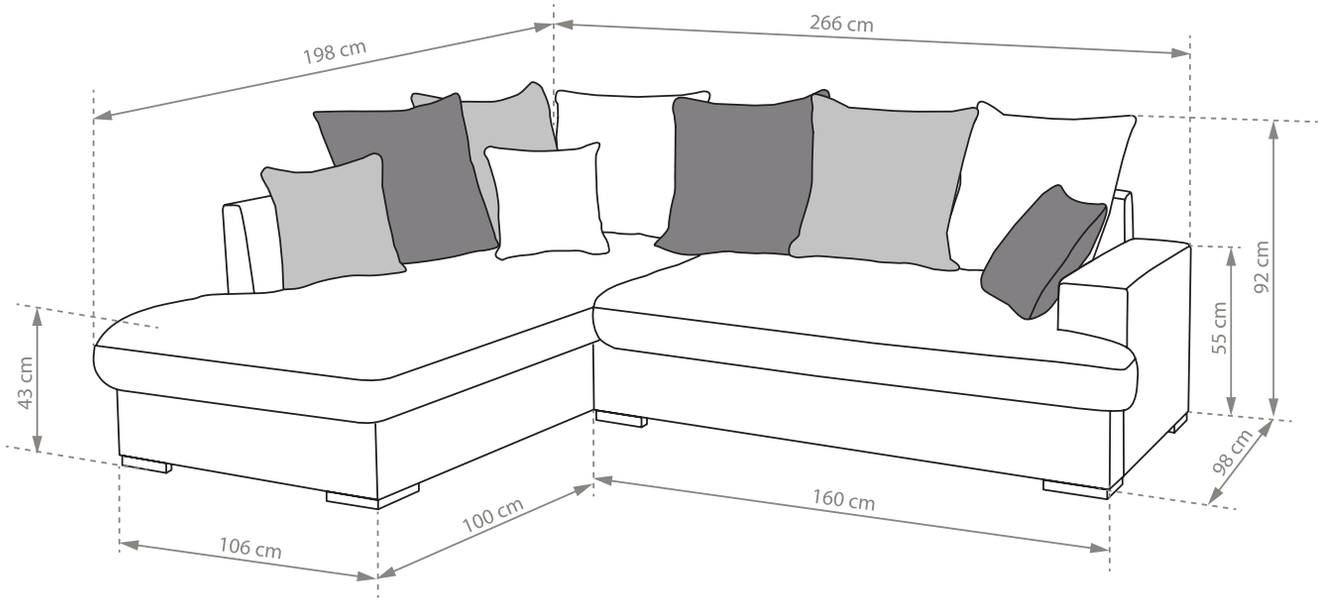

meble matim

therma

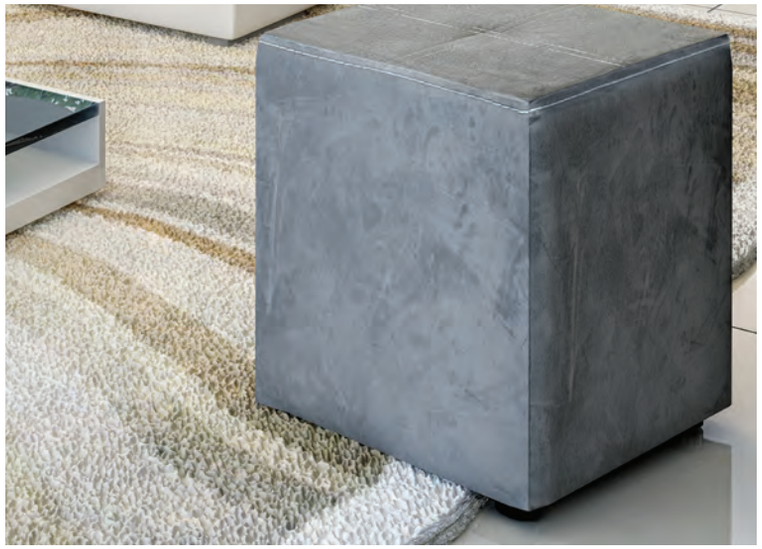

therma

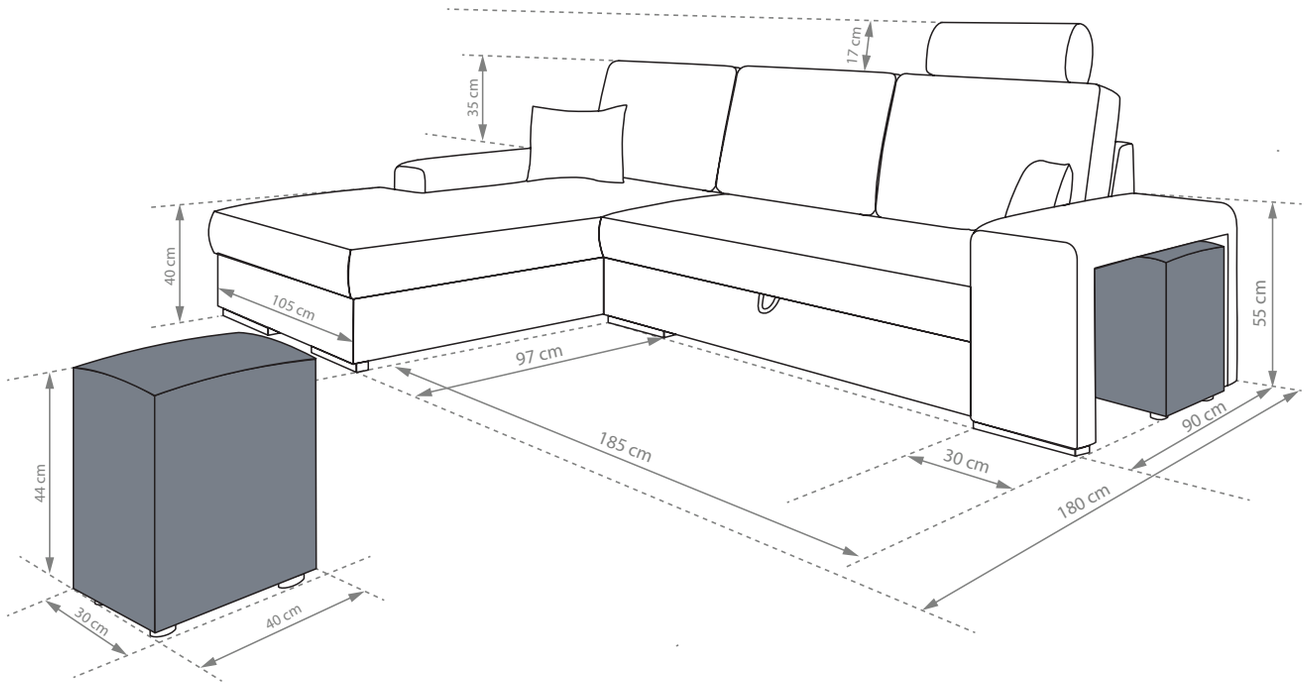

meble matim

iwo

iwo

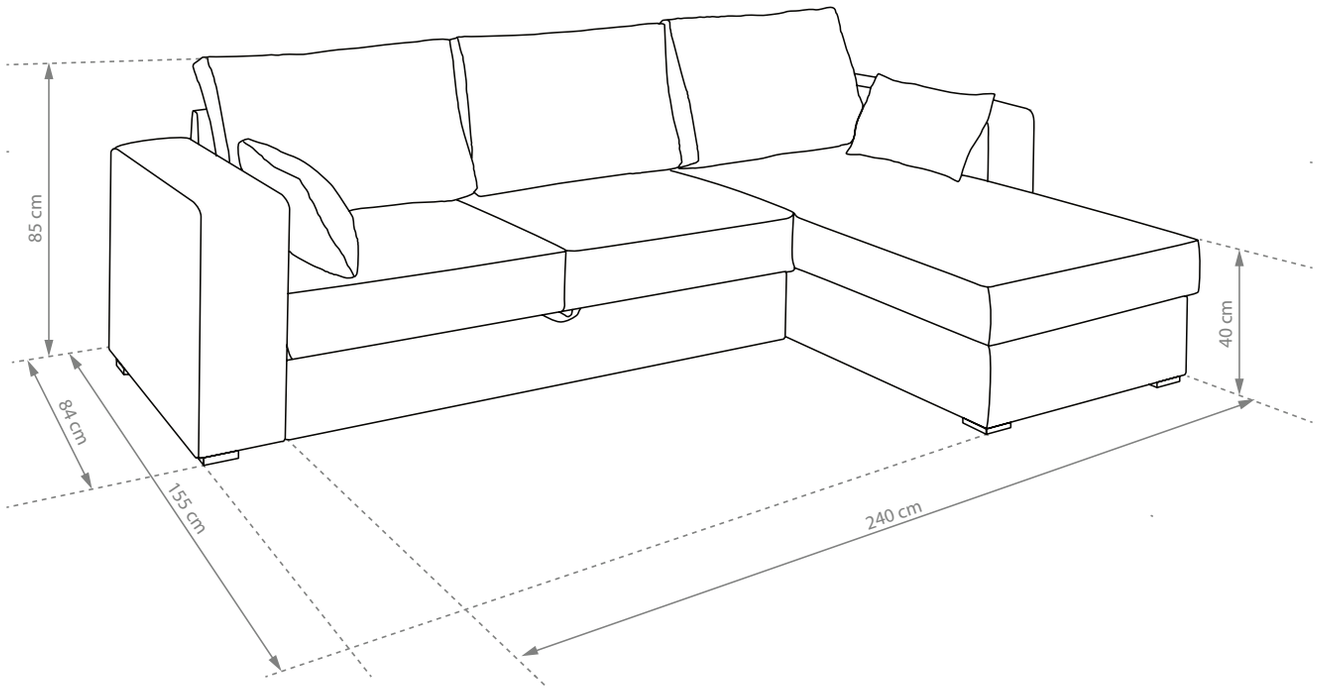

meble matim

Cinema

Cinema

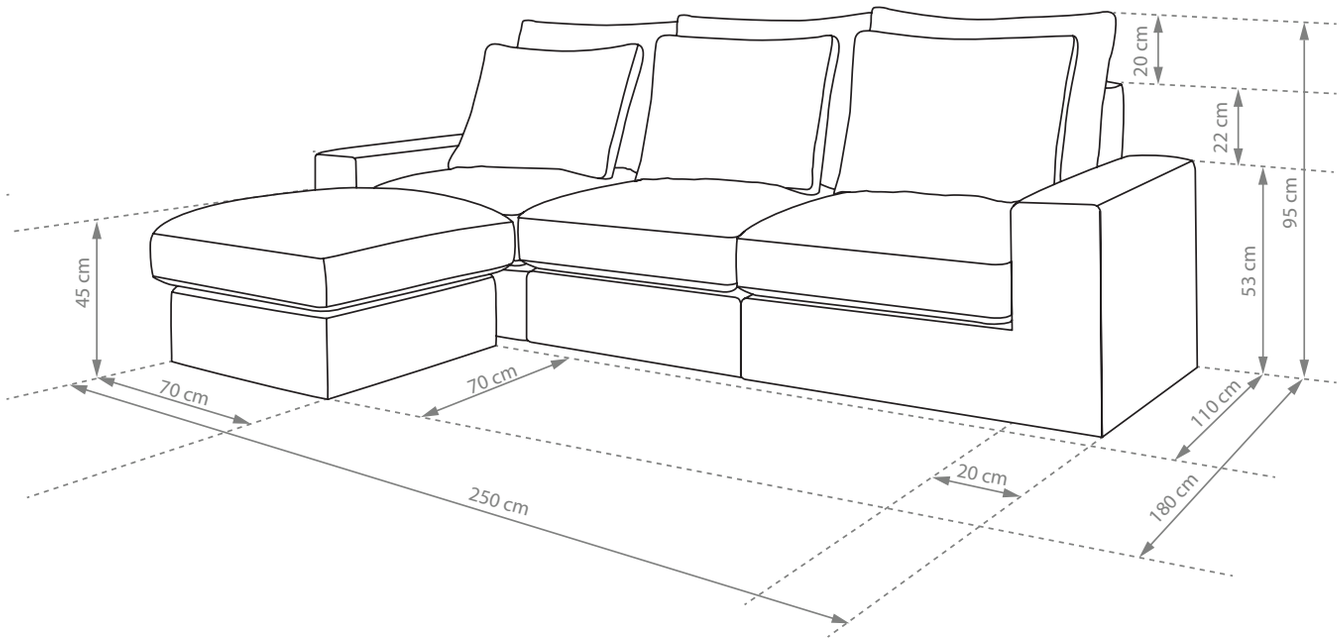

meble matim

Malaga

malaga

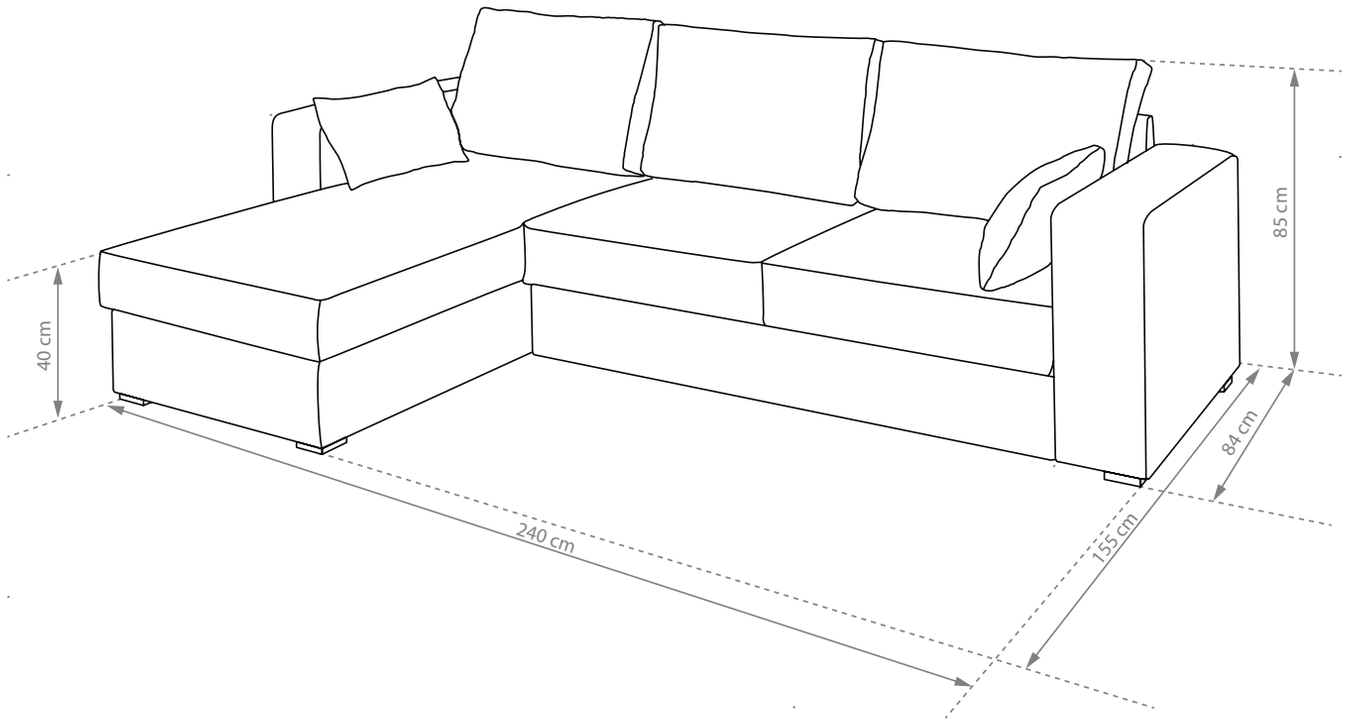

meble matim

foe

foe

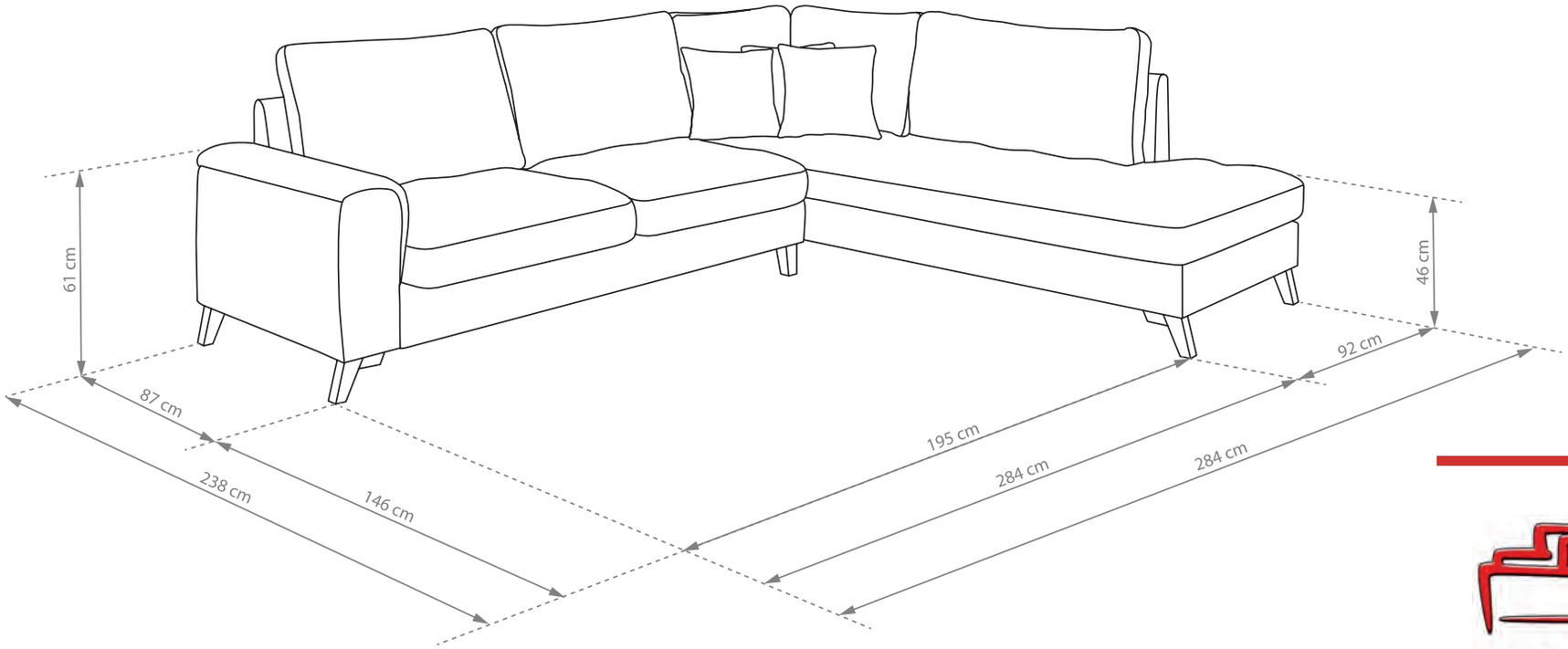

meble matim

London

london

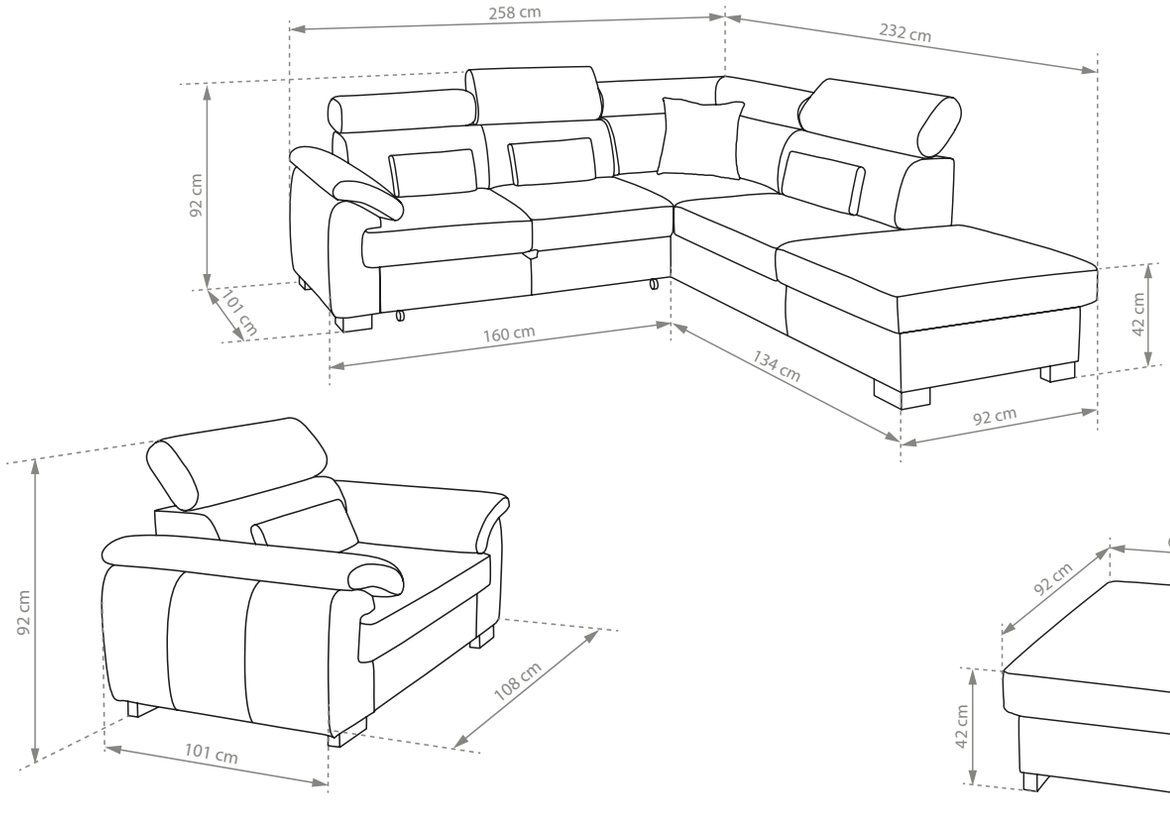

meble matim

london lux

London lux

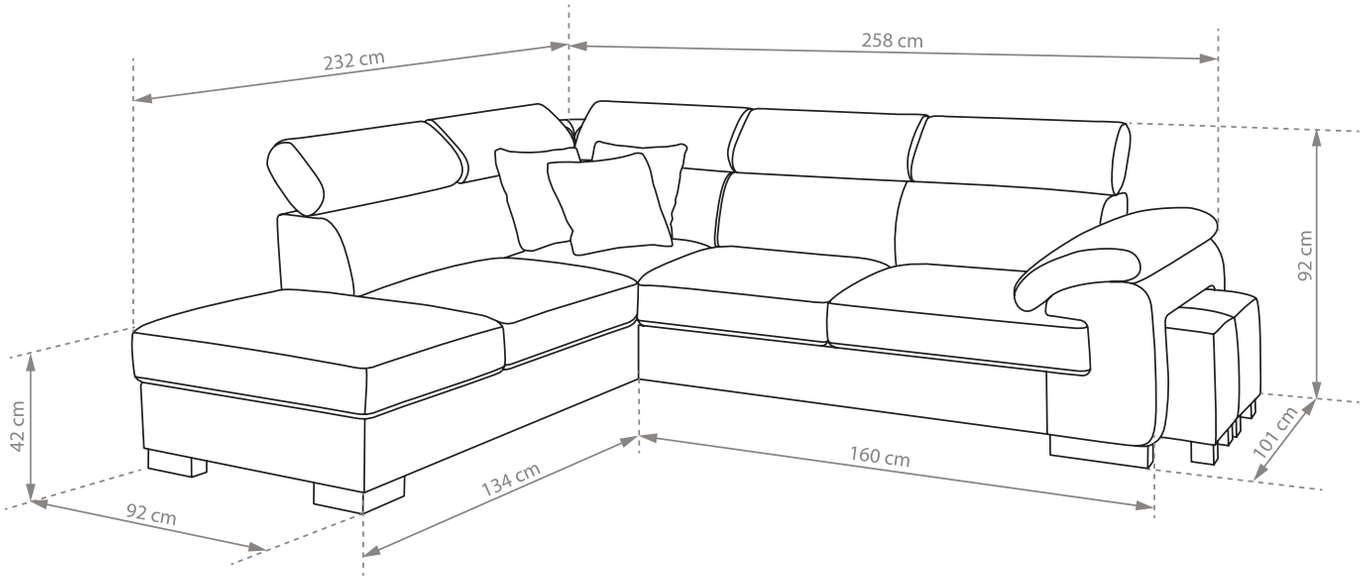

meble matim

ben

ben

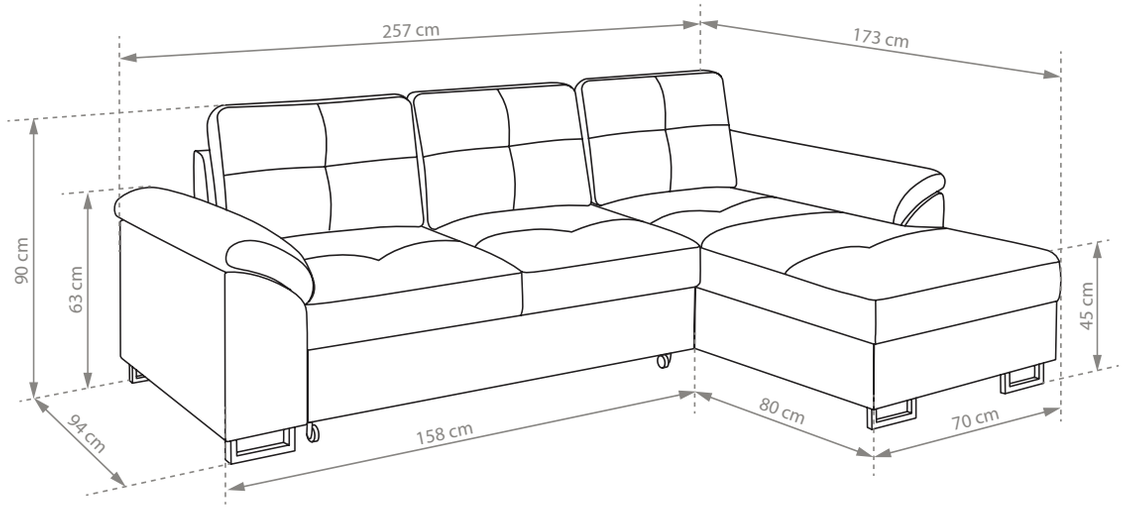

meble matim

dublin

dublin

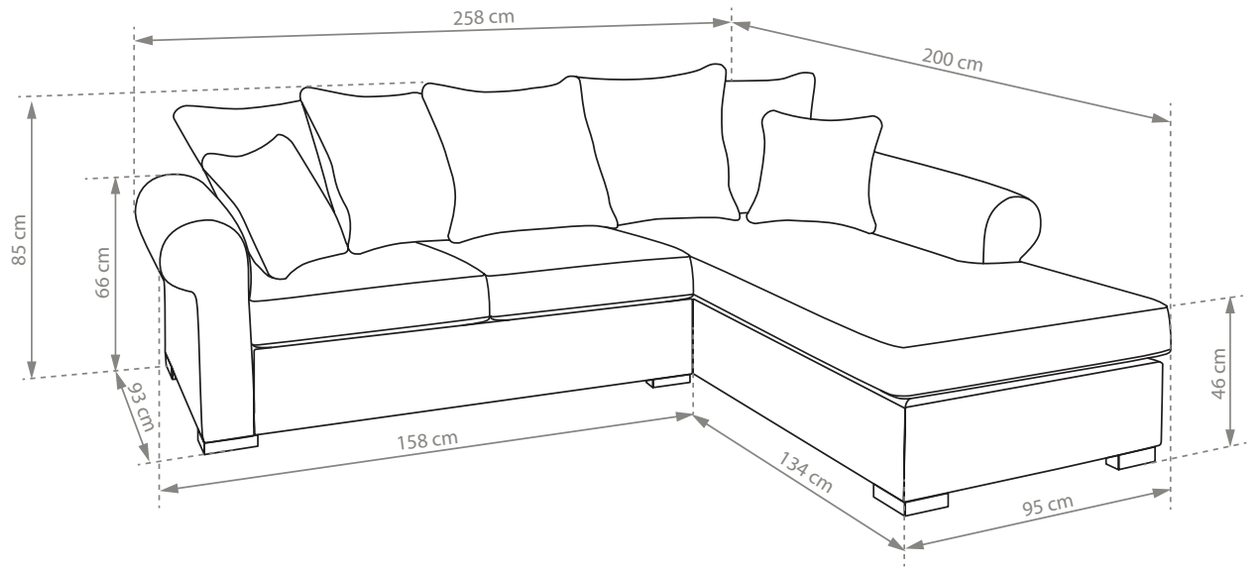

meble matim

geronimo

geronimo

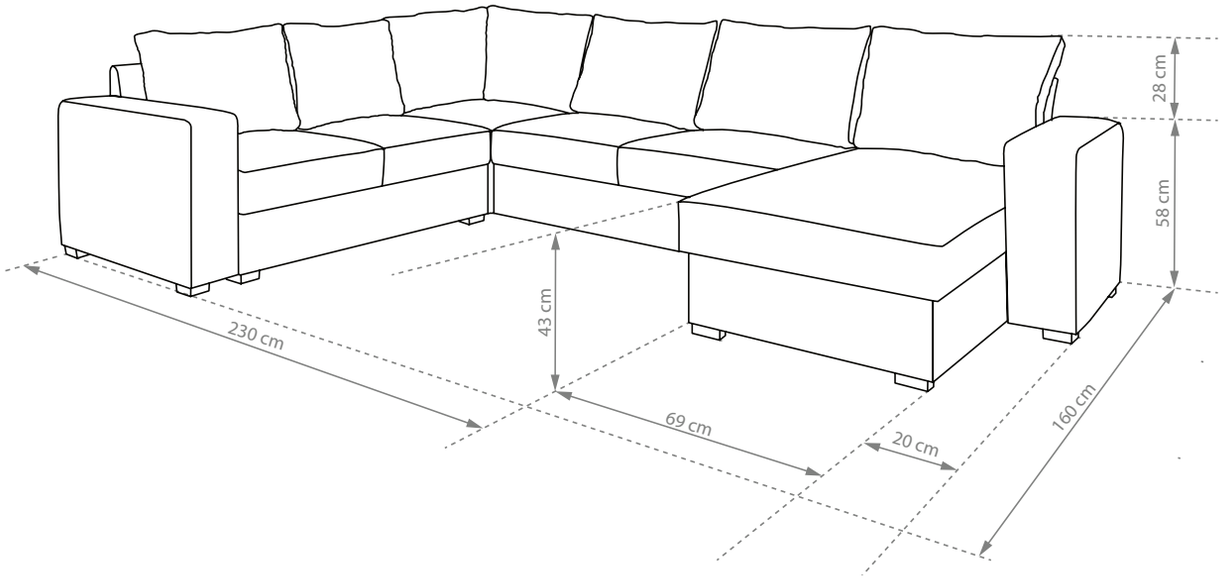

meble matim

Cosmo

Cosmo

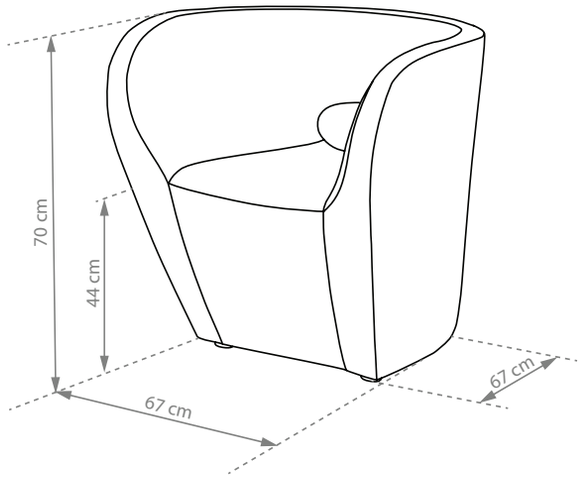

meble matim

ludwik

ludwik

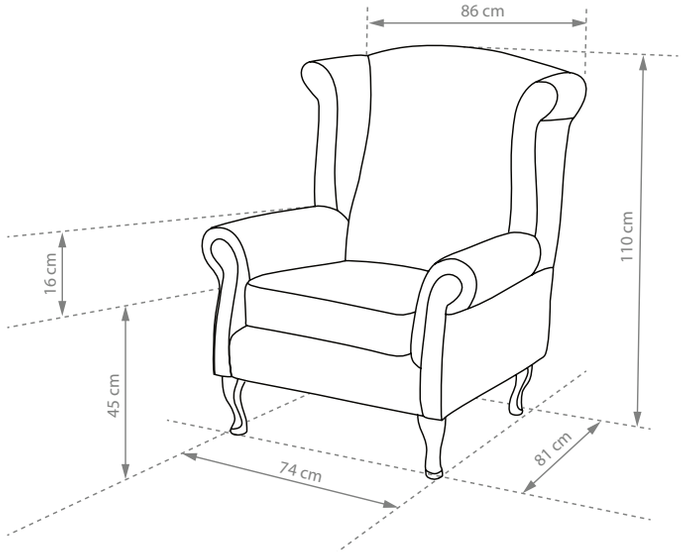

meble matim

felek

felek

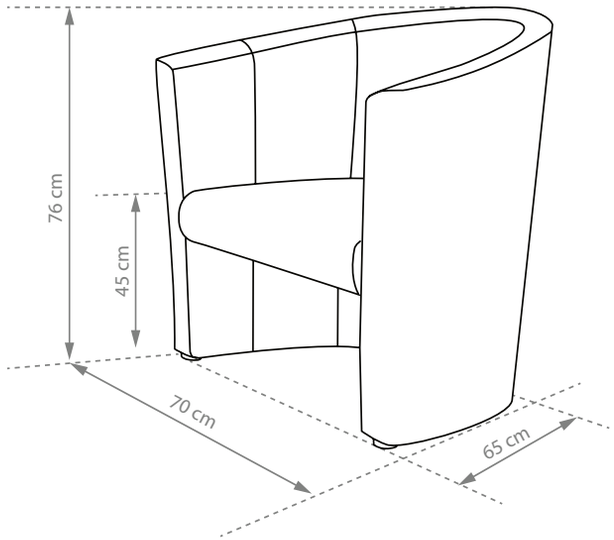

meble matim

felek 2

felek 2

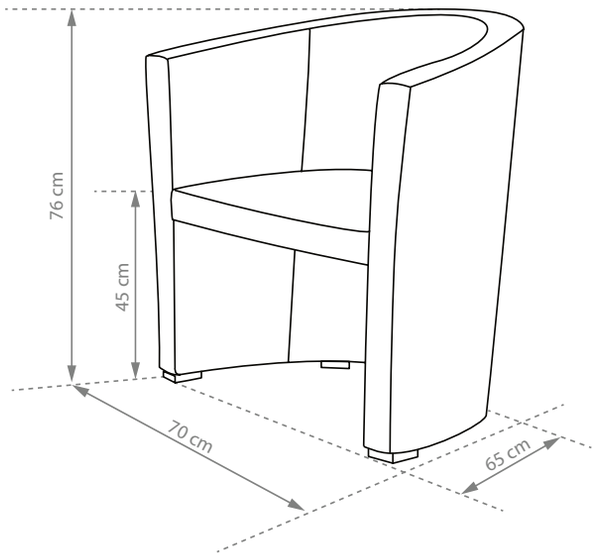

meble matim

Caro

Caro

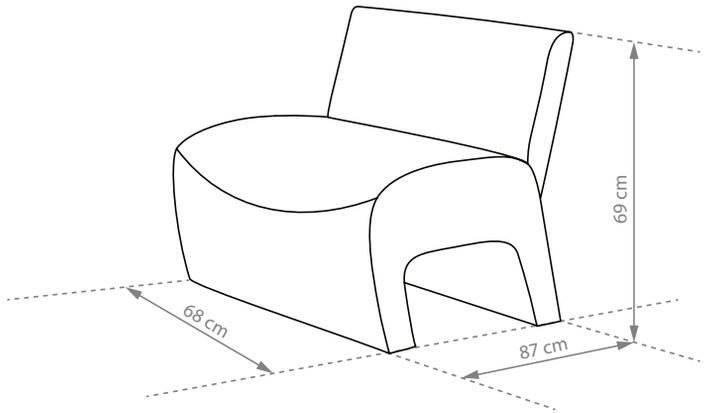

meble matim

julio 2

julio 2

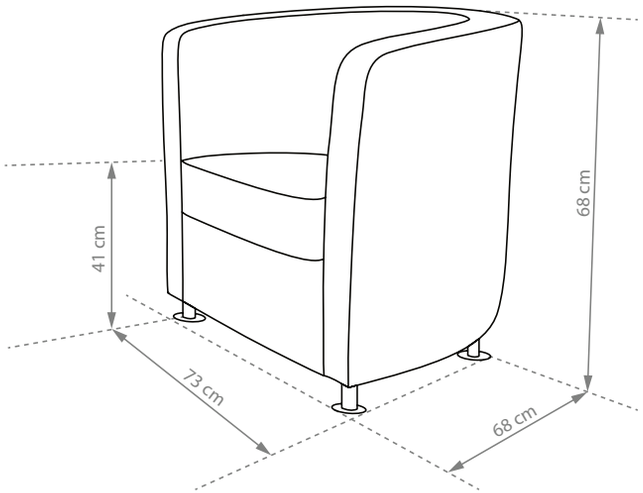

meble matim

Oase

Oase

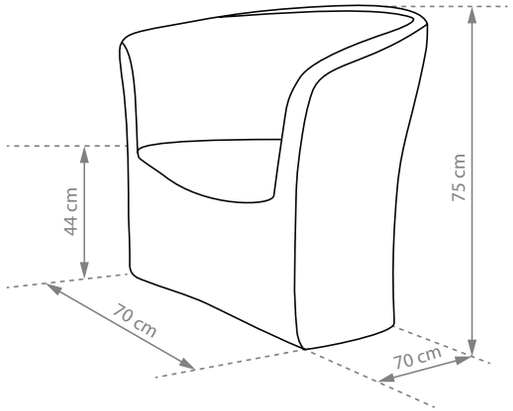

meble matim

holiday

holiday

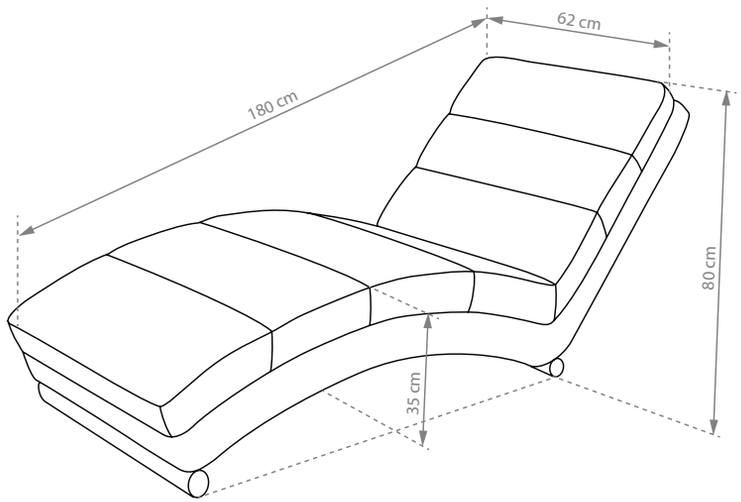

meble matim

Airport information
Kubix

Kubix

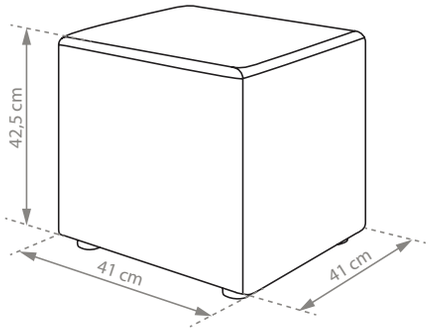

meble matim

diamond

diamond

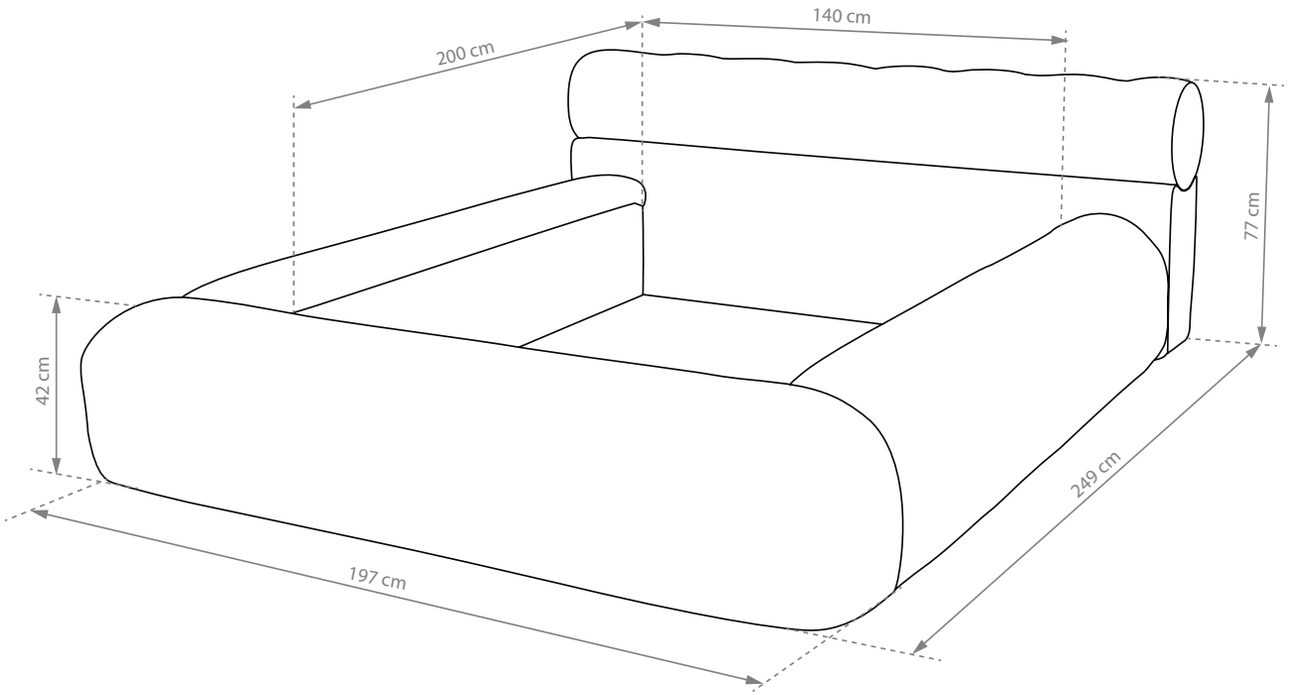

meble matim

brilliant

brilliant

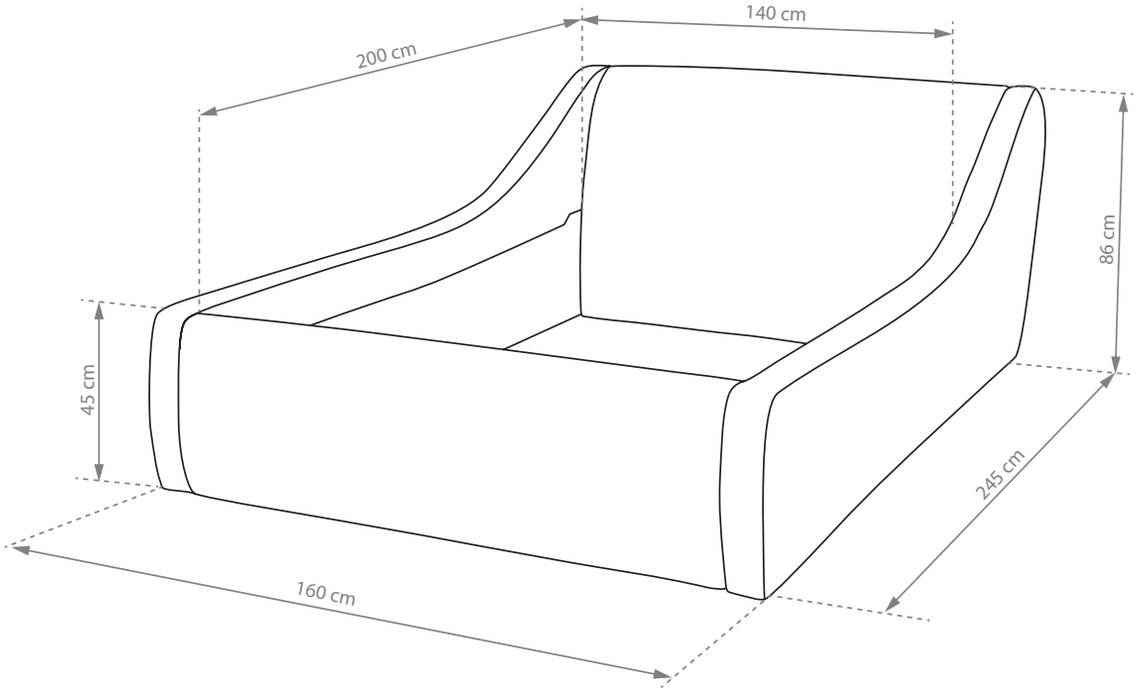

meble matim

amber

amber

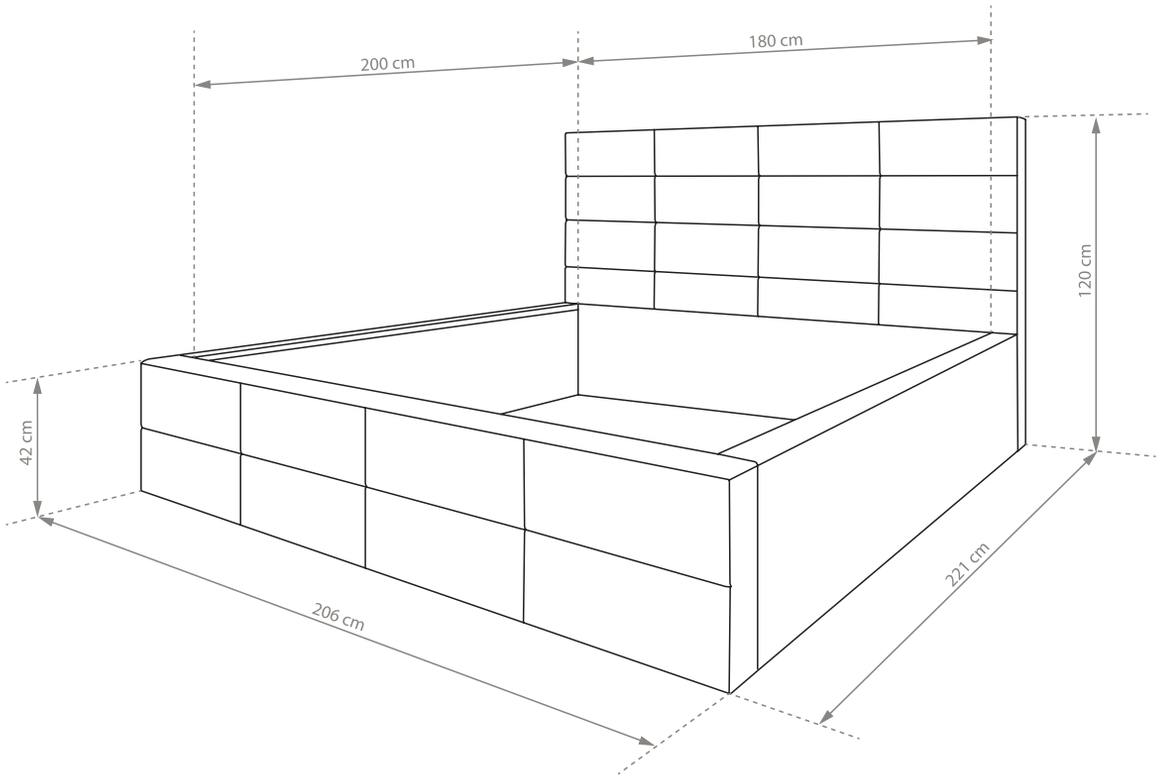

meble matim

„Wymiary mogą odbiegać od rzeczywistych w tolerancji do 5 cm, co wynika ze specyfiki wyrobów tapicerskich" | les dimensions peuvent varier de +/- 5cm par rapport à la fiche technique ce qui ressort de la specificité des produits tapissiers en général.

„Ze względów technologicznych dopuszczalne są różnice w odcieniach kolorów." | le fabricant admet de légères différences de tiente entre le produit fabriqué et la couleur présentée dans l'échantillon ce qui ressort du procès de la production du tissu.

notes

www.meblematim.com

MEBLE "MATIM" Mateusz Woźniak
ul. Sowińskiego 67
63-400 Ostrów Wielkopolski
Biuro: tel./fax +48 62 592 46 25
E-mail: biuro@meblematim.com

CONTACT EN FRANCAIS
Intercommerce
Tel. +48 61 29 60 916
Fax +48 61 29 63 077
sav@intercommerce-meble.pl
commande@intercommerce-meble.pl